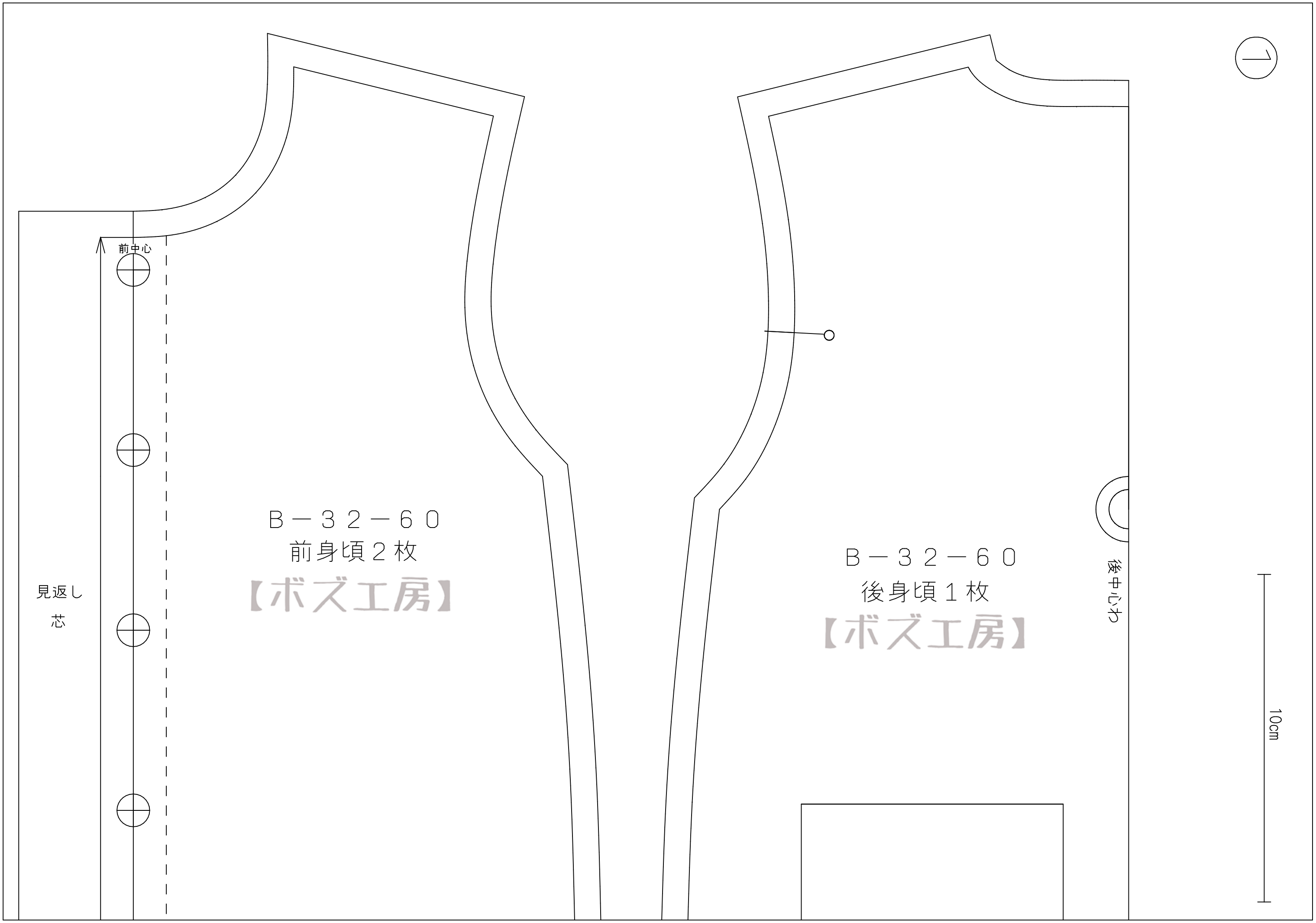
1
前中心
見返し
芯
B－32－60
前身頃２枚
【ボズ工房】
B－32－60
後身頃１枚
【ボズ工房】
後中心わ
10cm

②

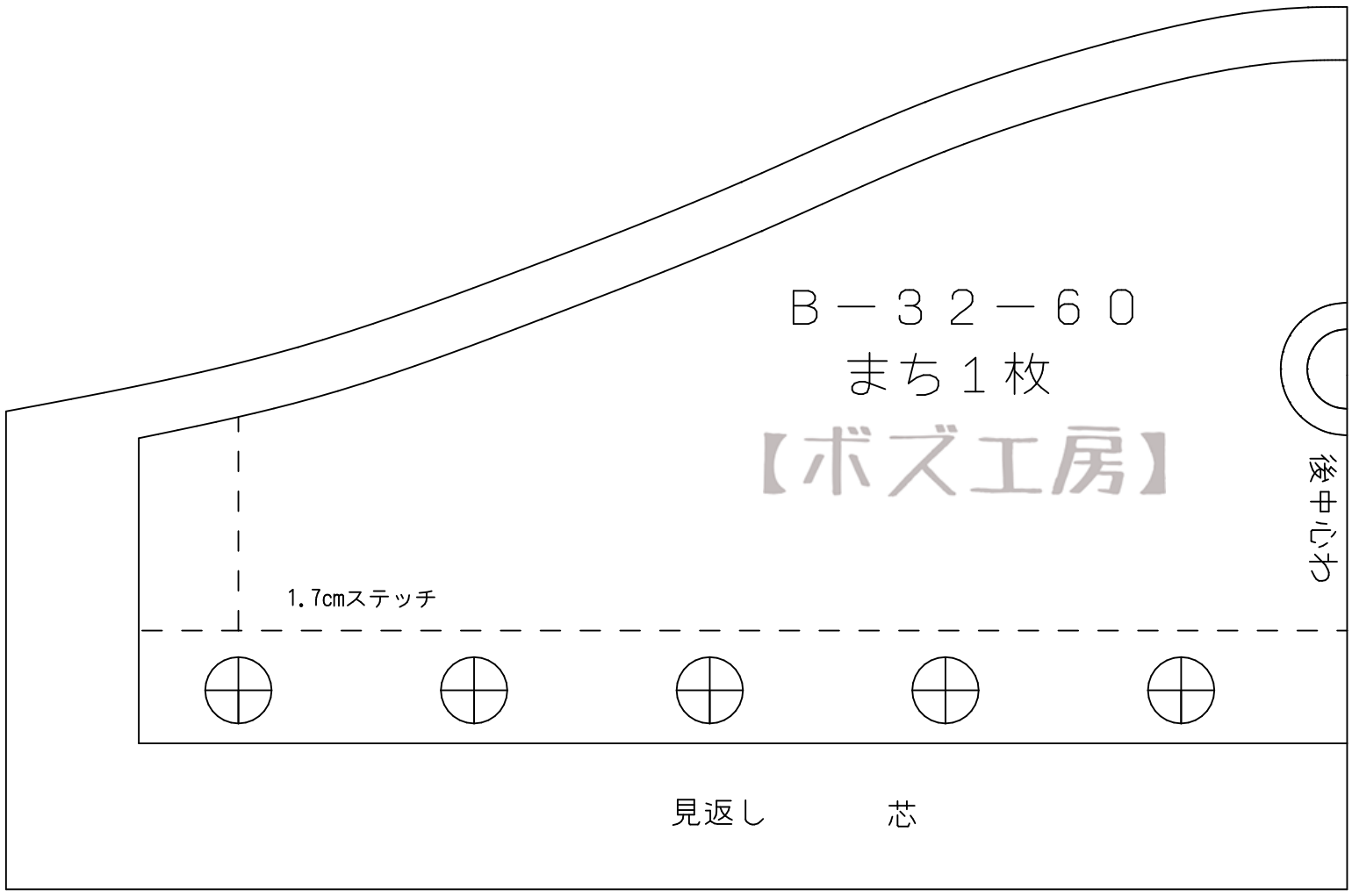

【ボズ工房】

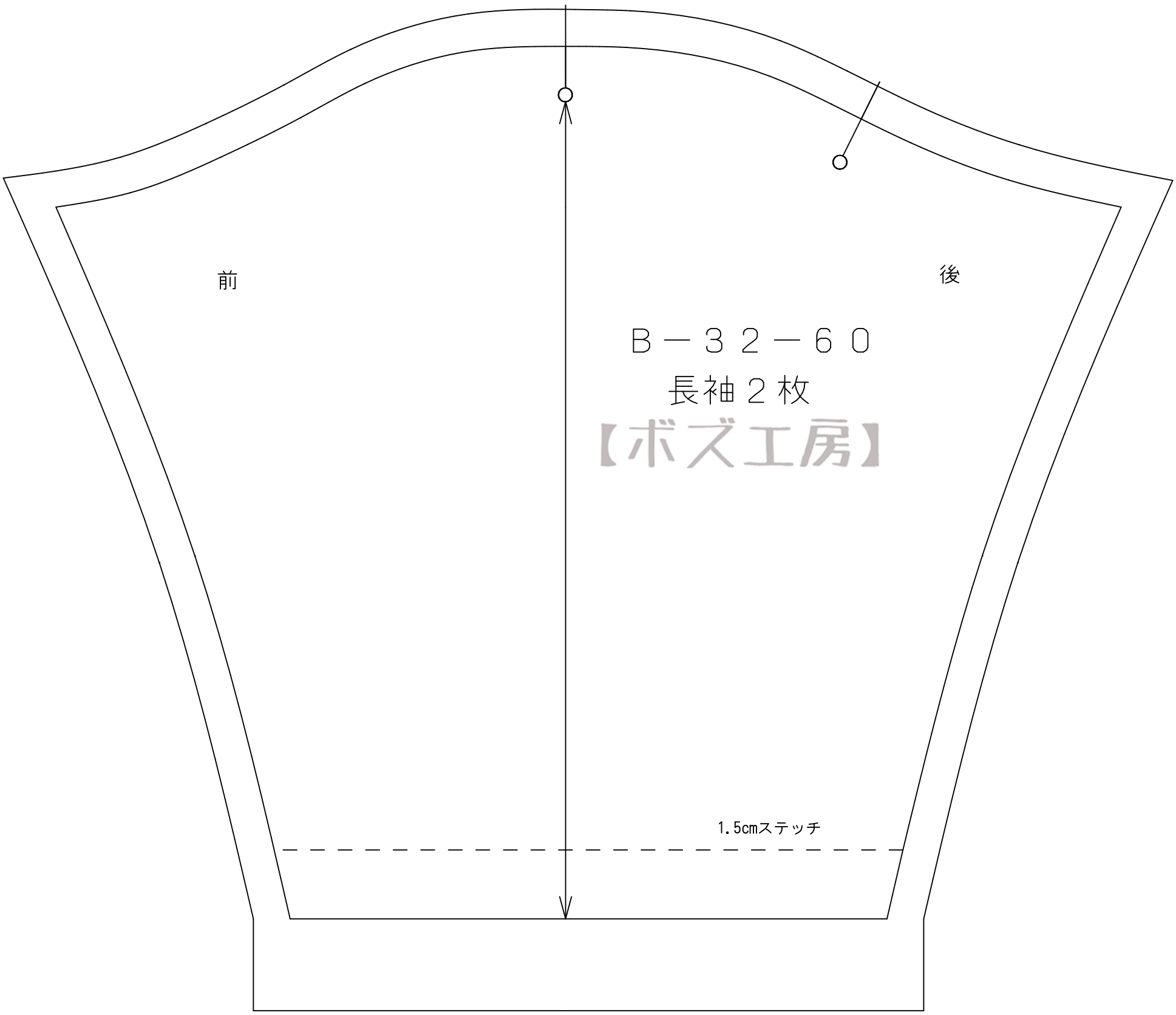

【ボズ工房】

③

B－32－60
袖ロリブ2枚

【ボズ工房】

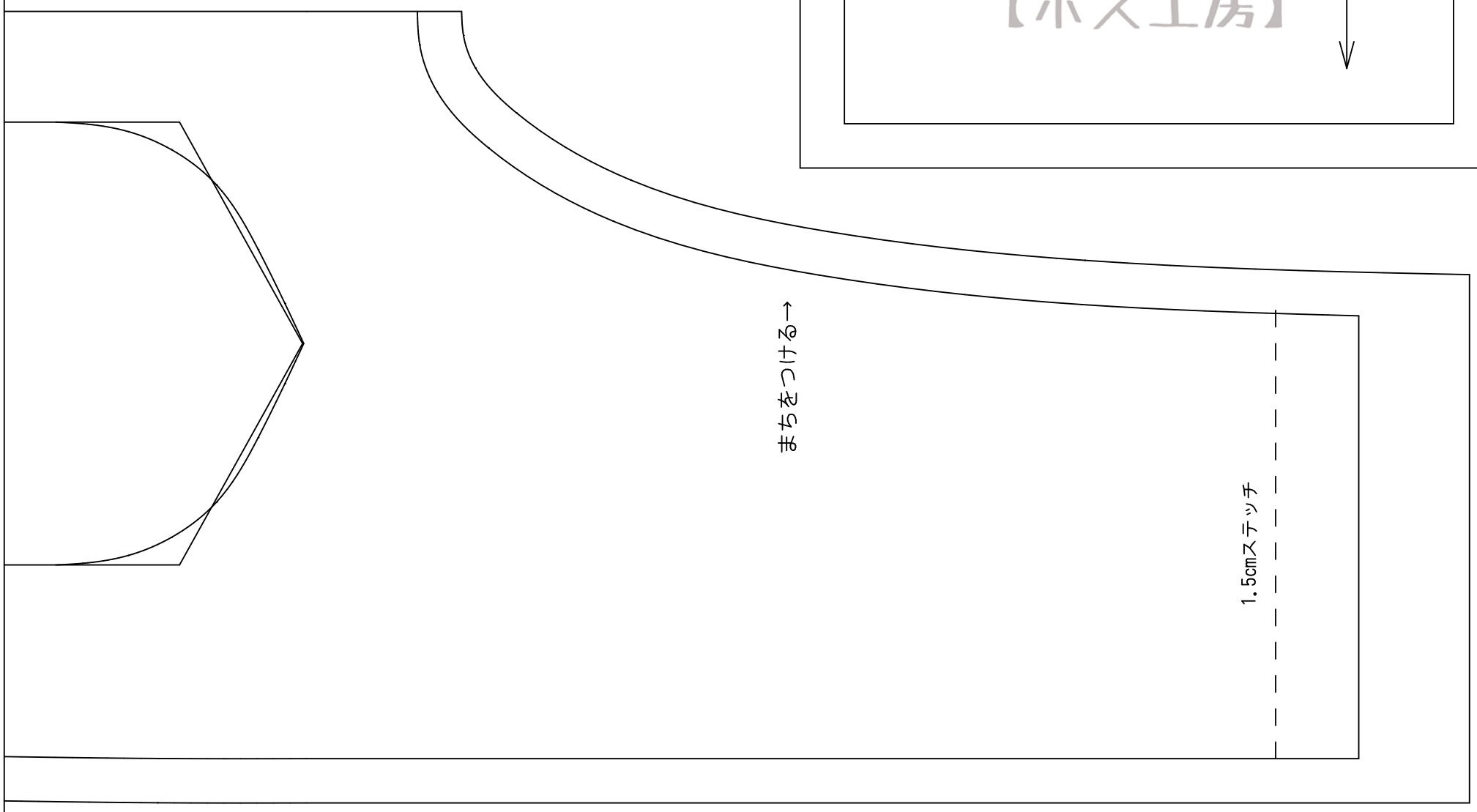

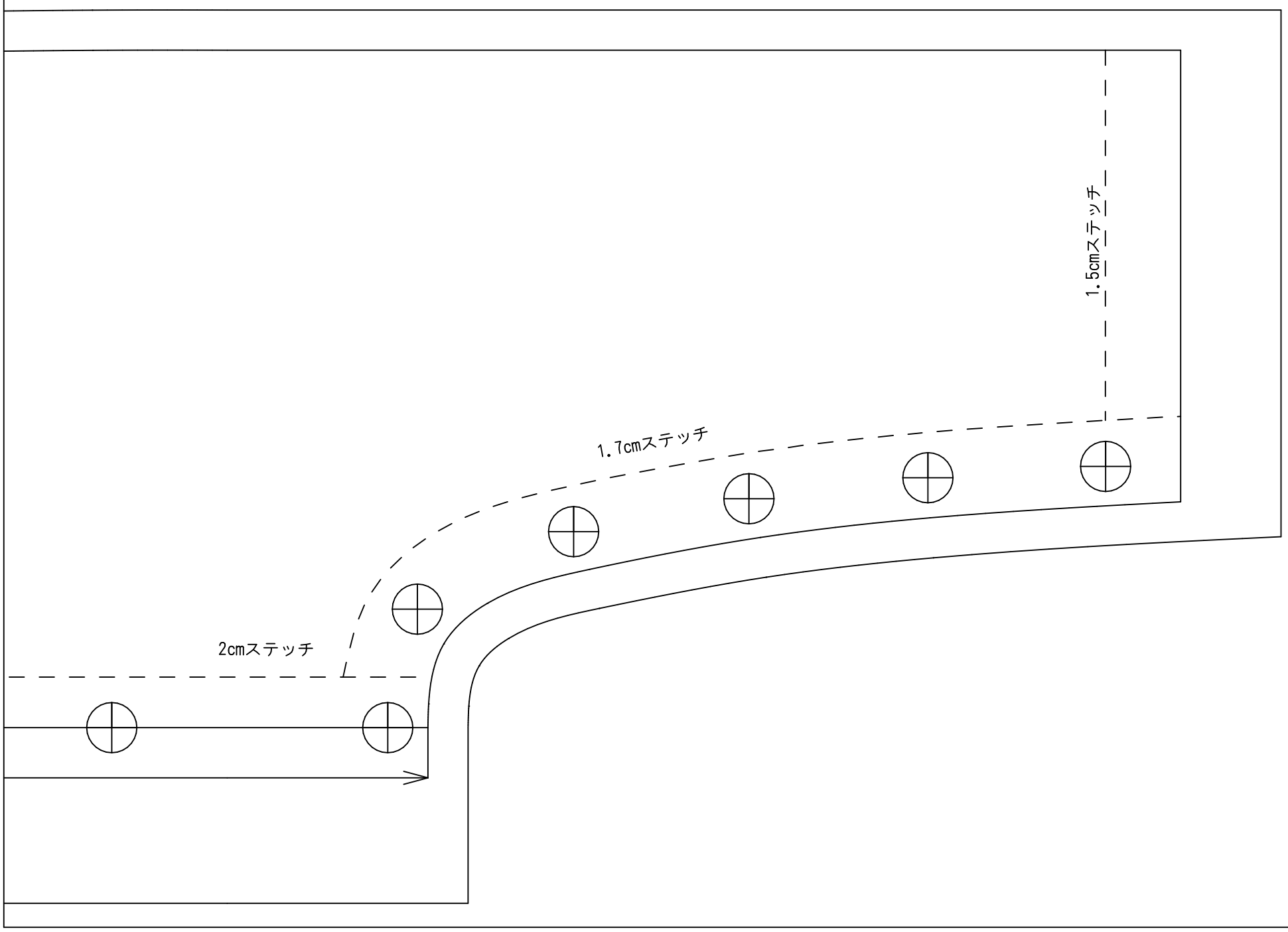

④

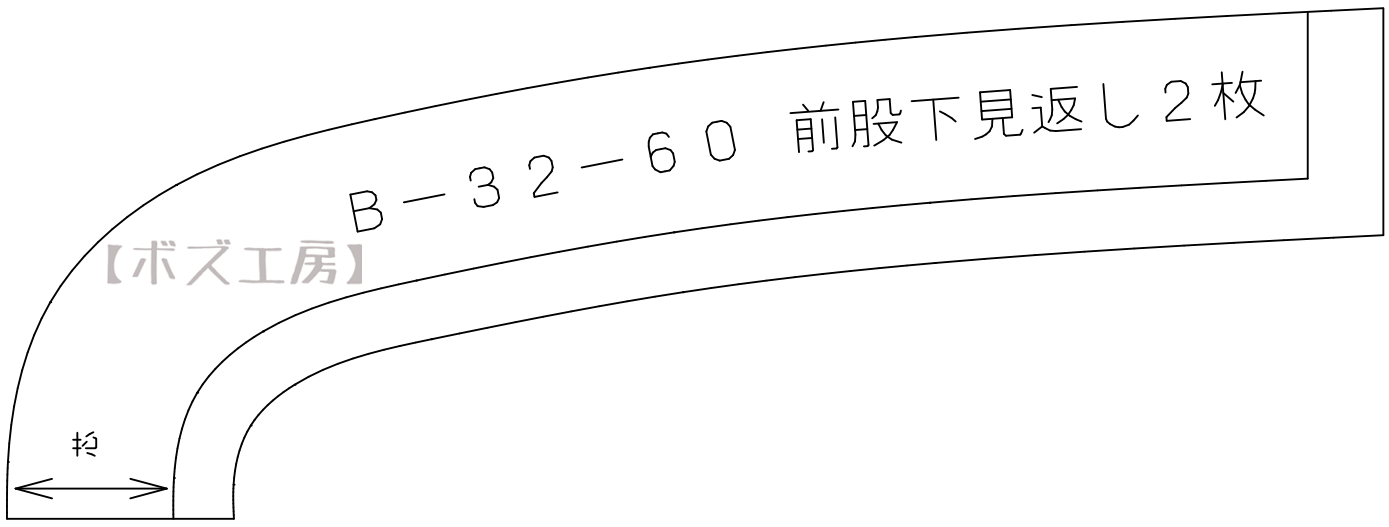
B－32－60 前股下見返し２枚
【ボズ工房】
袴

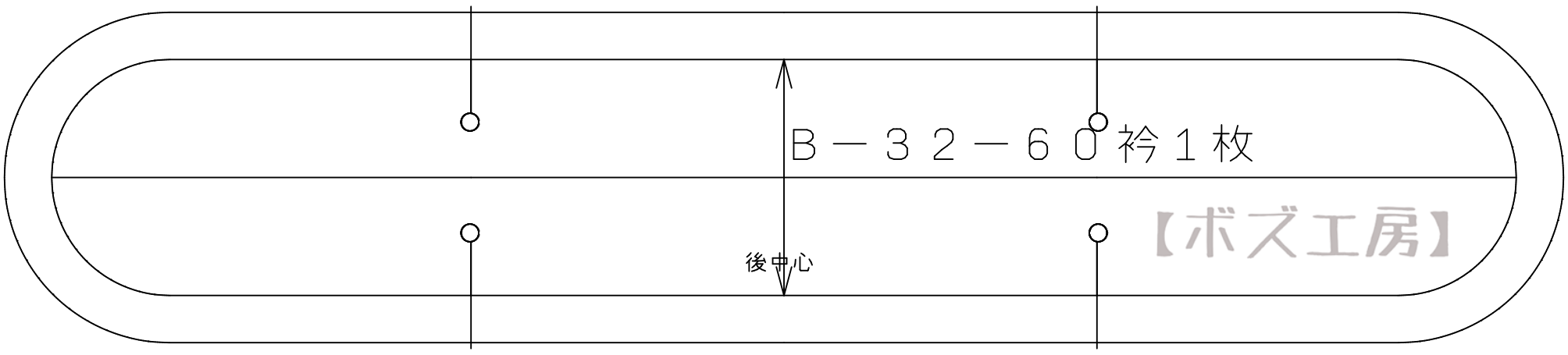
B－32－60 衿１枚
後中心
【ボズ工房】

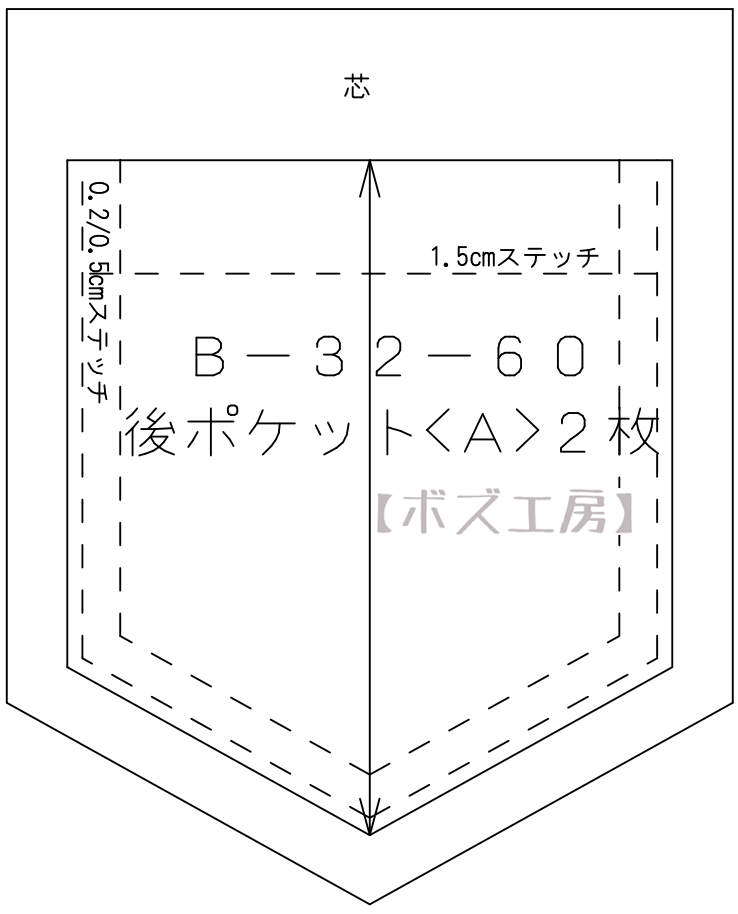
芯
0.2/0.5cmステッチ
1.5cmステッチ
B－32－60
後ポケット〈A〉２枚
【ボズ工房】

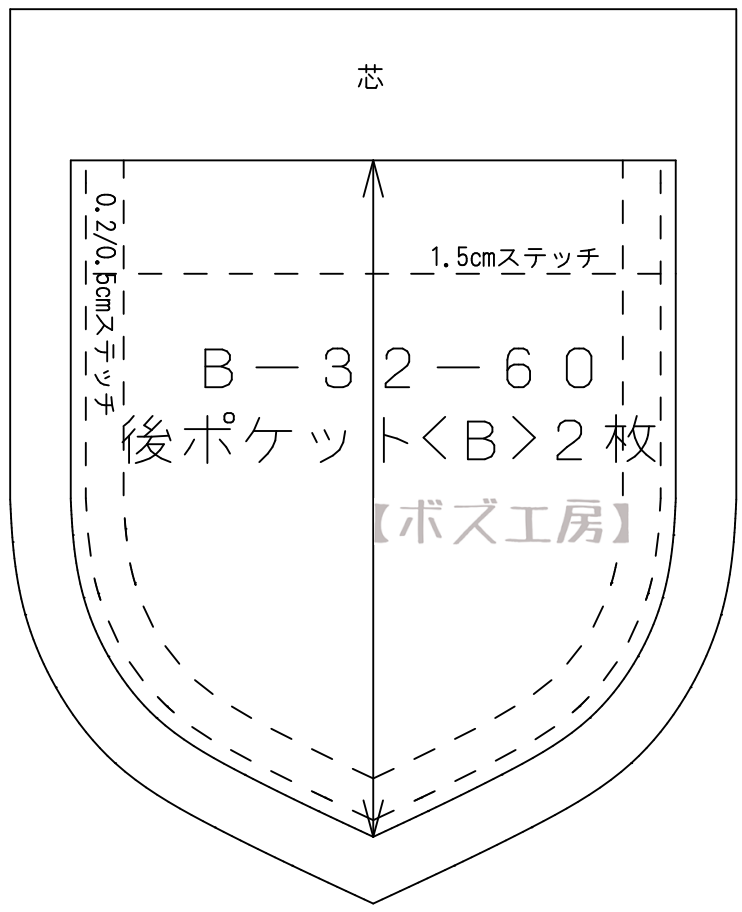
芯
0.2/0.5cmステッチ
1.5cmステッチ
B－32－60
後ポケット〈B〉２枚
【ボズ工房】

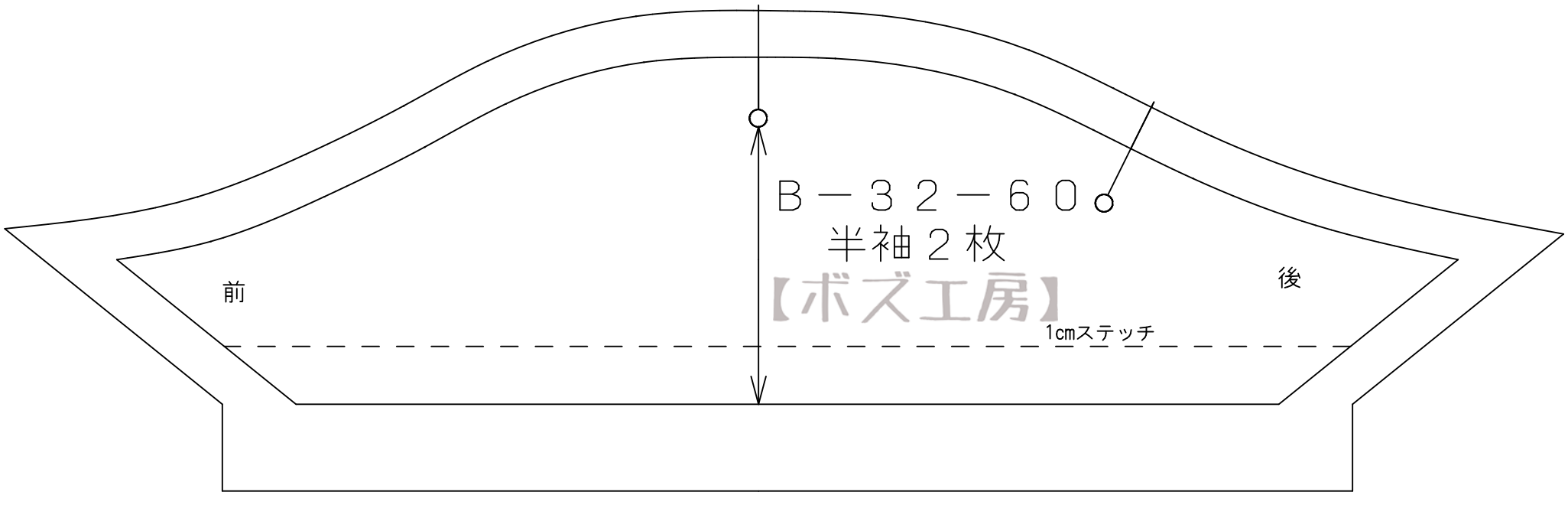
B－32－60
半袖２枚
前
後
【ボズ工房】
1cmステッチ